PLANTAS DE CONCRETO

Starmix 850 S

Fábrica de concreto de producción continua / Catálogo técnico



8 m³

Autonomía y capacidad en tolvas

50 m³/h

Producción promedio

4.985 kg

Peso aproximado

Starmix 850 S Fábrica de concreto de producción continua

Fotografía referencial. Geoprospec S.A. se reserva el derecho de realizar cambios sin previo aviso.

FICHA TÉCNICA

Fábrica de concreto de producción continua

Starmix 850 S

8 m³

Fábrica de concreto de producción continua montada sobre camión, que dosifica y mezcla en el mismo lugar de la obra solo el volumen requerido. Su sistema digital de medición asegura una dosificación precisa, eliminando desperdicios y tiempos de espera.

8 m³	50 m³/h	3.000 L	4.985 kg
CAPACIDAD EN TOLVAS	PRODUCCIÓN (1 M³/1,2 MIN)	TANQUE DE AGUA	PESO APROXIMADO

01 Especificaciones

EQUIPAMIENTO

- Tanque de agua de 3.000 litros, metálico, con recubrimiento interior antihongos y tapas metálicas KNAPPCO.
- Pintura blanca de poliuretano BASF.
- Tolva de cemento de 3,5 toneladas.
- Panel enfriador de hidráulico con ventilador.
- Capacidad en tolvas: 8 m³.
- Sistemas de aditivos de bajo y alto volumen.
- Sistema de agua con bomba de funcionamiento hidráulico.
- Sistema de lubricación automático para la cadena de la banda transportadora.
- Sistema digital de medición DCC (Data Control Commander).

02 Dimensiones

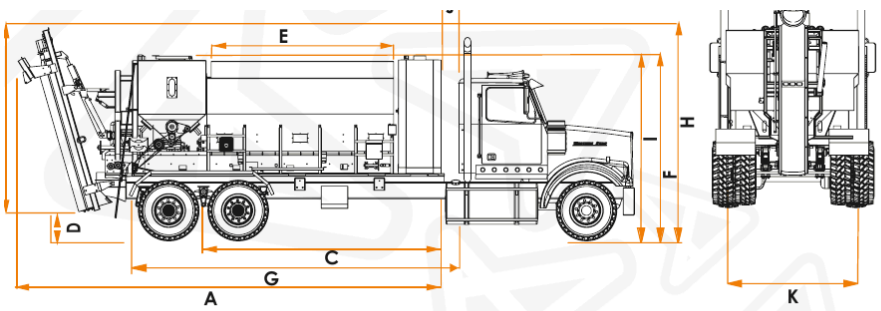

COTA / MEDIDA	
A	7,65 m (301 in)
B	3,39 m (133,5 in)
C	4,26 m (167,7 in)
D	0,54 m (21,3 in)
E	3,16 m (124,5 in)
F	3,32 m (130,8 in)
G	5,97 m (235,2 in)
H	3,83 m (150,8 in)
I	3,31 m (130,4 in)
J	0,27 m (10,62 in)
K	2,37 m (93,5 in)
Peso aproximado	4.985 kg (10.990 lb)

Fotografía referencial. Geoprospec S.A. se reserva el derecho de realizar cambios sin previo aviso.