PLANTAS DE CONCRETO

Starmix 750 L

Fábrica de concreto de producción continua / Catálogo técnico



7 m³

Autonomía y capacidad en tolvas

50 m³/h

Producción promedio

4.714 kg

Peso aproximado

Starmix 750 L Fábrica de concreto de producción continua

Fotografía referencial. Geoprospec S.A. se reserva el derecho de realizar cambios sin previo aviso.

FICHA TÉCNICA

Fábrica de concreto de producción continua

Starmix 750 L

7 m³

Fábrica de concreto de producción continua montada sobre camión, que dosifica y mezcla en el mismo lugar de la obra solo el volumen requerido. Su sistema digital de medición asegura una dosificación precisa, eliminando desperdicios y tiempos de espera.

7 m³	50 m³/h	2.000 L	4.714 kg
CAPACIDAD EN TOLVAS	PRODUCCIÓN (1 M³/1,2 MIN)	TANQUE DE AGUA	PESO APROXIMADO

01 Especificaciones

EQUIPAMIENTO

- Tanque de agua de 2.000 litros, de polipropileno.
- Pintura blanca de poliuretano BASF.
- Tolva de cemento de 3,5 toneladas.
- Panel enfriador de hidráulico con ventilador.
- Capacidad en tolvas: 7 m³.
- Sistemas de aditivos de bajo y alto volumen.
- Sistema de agua con bomba de funcionamiento hidráulico.
- Sistema de lubricación automático para la cadena de la banda transportadora.
- Sistema digital de medición DCC (Data Control Commander).

02 Dimensiones

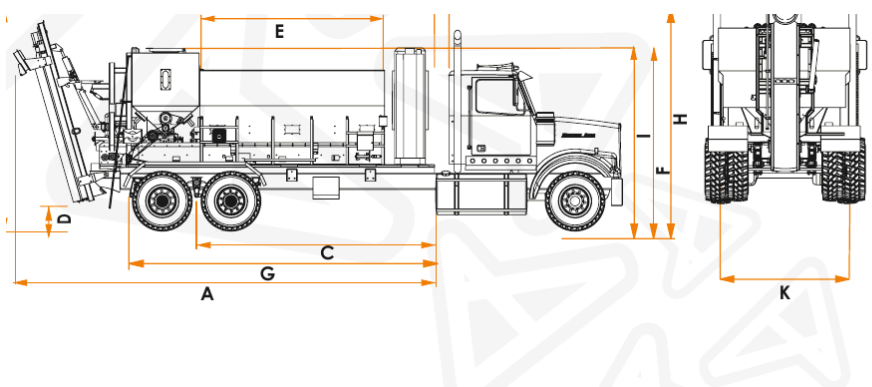

COTA / MEDIDA	
A	7,90 m (311 in)
B	3,50 m (138 in)
C	4,30 m (169 in)
D	0,40 m (15,4 in)
E	3,30 m (132 in)
F	3,30 m (132 in)
G	5,00 m (199,2 in)
H	3,60 m (142,6 in)
I	3,20 m (129,5 in)
J	0,26 m (10,6 in)
K	2,37 m (93,5 in)
Peso aproximado	4.714 kg (10.393 lb)

Fotografía referencial. Geoprospec S.A. se reserva el derecho de realizar cambios sin previo aviso.