PLANTAS DE CONCRETO

Starmix 740 K

Fábrica de mezclado continuo de concreto / Catálogo técnico



7,6 m³

Autonomía y capacidad en tolvas

50 m³/h

Producción promedio

2.000 L

Tanque de agua de polietileno

Starmix 740 K Fábrica de mezclado continuo de concreto

Fotografía referencial. Geoprospec S.A. se reserva el derecho de realizar cambios sin previo aviso.

FICHA TÉCNICA

Fábrica de mezclado continuo de concreto

Starmix 740 K

7,6 m³

Fábrica de concreto de producción continua montada sobre camión, que dosifica y mezcla en el mismo lugar de la obra solo el volumen requerido. Su sistema digital de medición asegura una dosificación precisa, eliminando desperdicios y tiempos de espera.

7,6 m³	50 m³/h	2.000 L	24"
CAPACIDAD EN TOLVAS	PRODUCCIÓN PROMEDIO	TANQUE DE AGUA	BANDA TRANSPORTADORA

01 Especificaciones

EQUIPAMIENTO

- Capacidad de producción promedio de 50 m³/h.
- Autonomía y capacidad en tolvas de 7,6 m³.
- Tanque de agua de polietileno de 2.000 litros.
- Banda transportadora de 24".
- Gusano helicoidal de mezclado de 12".
- Contador digital para control de dosificación.

02 Dimensiones

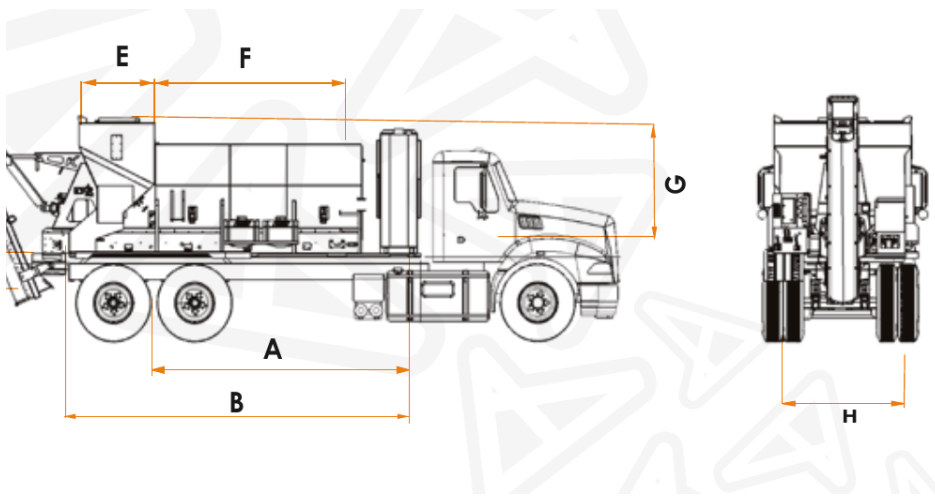

COTA / MEDIDA	
A	4,33 m
B	5,71 m
C	3,26 m
D	2,61 m
E	1,22 m
F	3,35 m
G	2,20 m
H	2,23 m

Fotografía referencial. Geoprospec S.A. se reserva el derecho de realizar cambios sin previo aviso.