PLANTAS DE CONCRETO

Starmix 327 K

Planta de concreto móvil sobre camión / Catálogo técnico



3 m³

Autonomía y capacidad en tolvas

25 m³/h

Producción promedio

1.200 L

Tanque de agua metálico

Starmix 327 K	Planta de concreto móvil sobre camión

Fotografía referencial. Geoprospec S.A. se reserva el derecho de realizar cambios sin previo aviso.

FICHA TÉCNICA

Planta de concreto móvil sobre camión

Starmix 327 K

3 m³

Fábrica de concreto de producción continua montada sobre camión, que dosifica y mezcla en el mismo lugar de la obra solo el volumen requerido. Su sistema digital de medición asegura una dosificación precisa, eliminando desperdicios y tiempos de espera.

3 m³	25 m³/h	1.200 L	9"
CAPACIDAD EN TOLVAS	PRODUCCIÓN (1 M³/2,4 MIN)	TANQUE DE AGUA	MEZCLADOR

01 Especificaciones

EQUIPAMIENTO

- Tanque de agua metálico de 1.200 L.
- Contador digital para control de dosificación.
- Polveras hidroformadas de aluminio.
- Bastidor con pistón neumático de levante.
- Canalón manual.
- Mezclador de 9".

02 Dimensiones

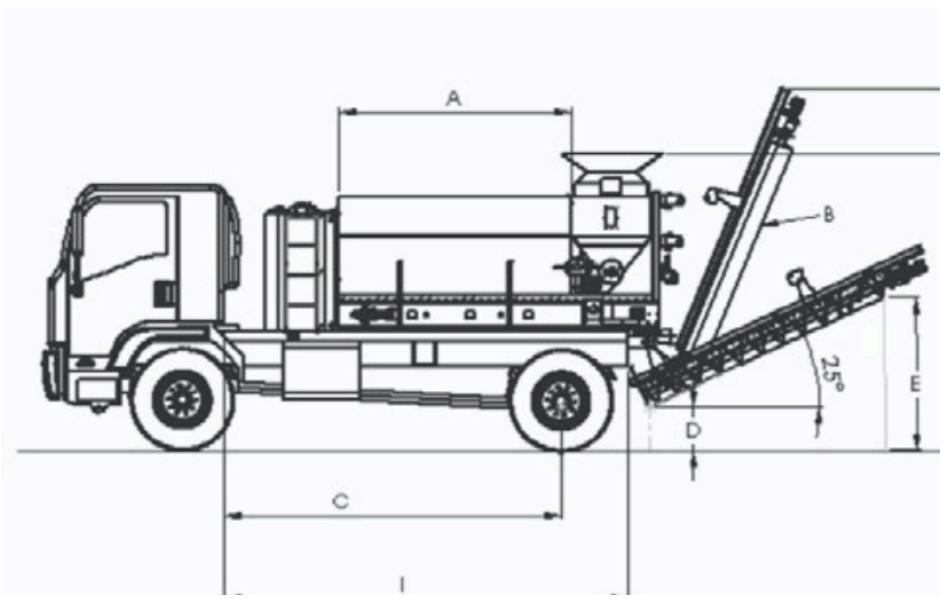

COTA / MEDIDA	
A	2,38 m (94 in)
B	2,70 m (108 in)
C	3,78 m (149 in)
D	0,43 m (17 in)
E	1,19 m (47 in)
F	3,07 m (121 in)
G	3,73 m (147 in)
H	2,46 m (97 in)
I	4,31 m (170 in)

Fotografía referencial. Geoprospec S.A. se reserva el derecho de realizar cambios sin previo aviso.