TRABAJO EN ALTURA

PHD CA135

Hidroelevador articulado con pluma aislada / Catálogo técnico



13,5 m

Alcance vertical máximo

136 kg

Carga por cesta

46 kV

Aislación doble

PHD CA135	Hidroelevador articulado con pluma aislada

Fotografía referencial. Geoprospec S.A. se reserva el derecho de realizar cambios sin previo aviso.

FICHA TÉCNICA

Hidroelevador articulado con pluma aislada

PHD CA135

13,5 m

Hidroelevador diseñado para elevar a personas que realizan trabajos en altura: mantenimiento de redes sin tensión, trabajos en redes de distribución con tensión por el método de contacto, poda de árboles y limpieza de fachadas. Puede contar con una o dos cestas, brazos articulados, pluma aislada con patas estabilizadoras y nivelación automática, e instalarse en diferentes vehículos.

13,5 m
ALCANCE VERTICAL

5,8 m
ALCANCE HORIZONTAL

136 kg
CARGA POR CESTA

46 kV
AISLACIÓN DOBLE

01 Especificaciones técnicas

ESPECIFICACIÓN	VALOR
Alcance vertical máximo	13,5 m
Alcance horizontal máximo	5,8 m
Capacidad de carga por cesta	136 kg
Aislación	Doble, 46 kV
Rotación	Giro infinito (360°)
Depósito hidráulico	30 L
Estabilizadores	1 par en «A»
Configuración de cestas	1 o 2 cestas

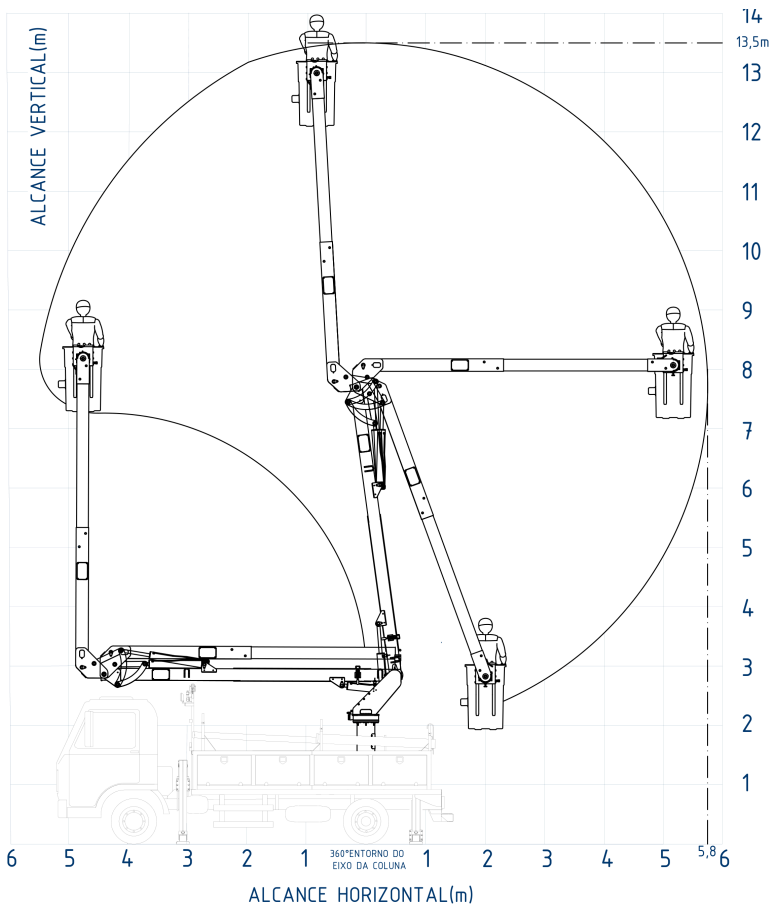

Gráfico de área de trabajo · alcance 13,5 m, giro infinito

02 Equipamiento y características

Brazos articulados
Permiten sortear obstáculos y posicionar la cesta con precisión.

Pluma aislada
Aislación doble de 46 kV para trabajos en redes con tensión.

Nivelación automática
Mantiene la cesta nivelada en todo el rango de movimiento.

Estabilizadores en «A»
Un par de estabilizadores que aseguran el equipo durante la operación.

Giro infinito 360°
Rotación continua en torno al eje de la columna, sin límite de vueltas.

Montaje versátil
Se instala sobre distintos vehículos según el requerimiento de la operación.

03 Normas y aplicaciones

NORMAS QUE CUMPLE

- ABNT NBR 16092 — Cestas aéreas: especificaciones y ensayos.
- NR-12 — Seguridad en el trabajo con máquinas y equipos.

APLICACIONES TÍPICAS

- Mantenimiento de redes sin tensión.
- Redes de distribución con tensión (método de contacto).
- Poda de árboles.
- Limpieza de fachadas.
- Trabajos en altura en general.

Fotografía referencial. Geoprospec S.A. se reserva el derecho de realizar cambios sin previo aviso.