COMPONENTES PARA CAMIÓN

Eje curvo adelantado

Eje con suspensión neumática y levante / Catálogo técnico

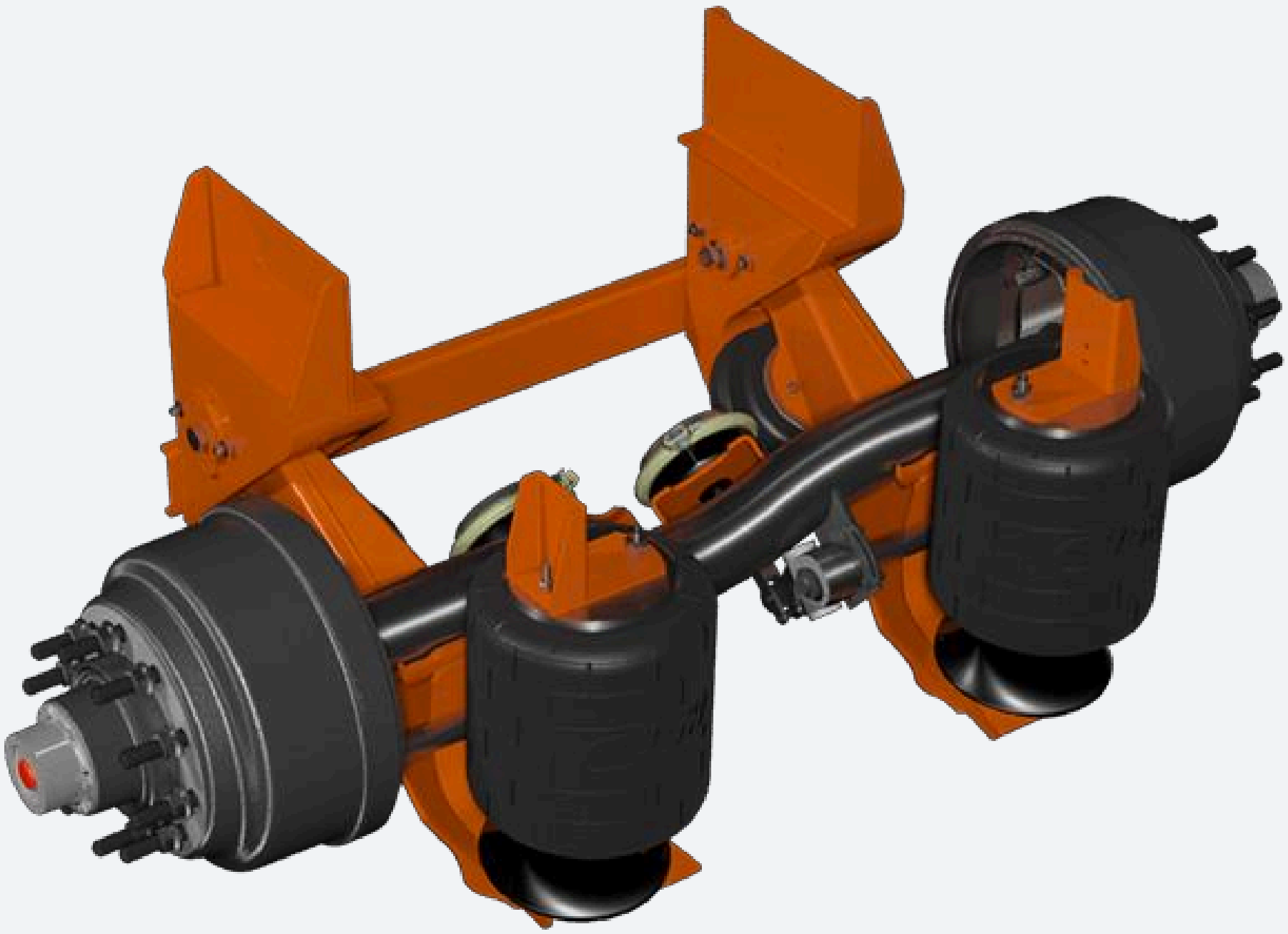

13.000 kg

Capacidad técnica del conjunto

2 + 2

Bolsas de aire: suspensión y levante

Cabina

Mando de activación y regulación de presión

Eje curvo adelantado Eje con suspensión neumática y levante

Fotografía referencial. Geoprospec S.A. se reserva el derecho de realizar cambios sin previo aviso.

FICHA TÉCNICA

13.000 kg

Eje con suspensión neumática y levante

Eje curvo adelantado

El eje curvo adelantado marca Geoprospec es un componente desarrollado bajo altos estándares de calidad y en cumplimiento de las exigencias de los distintos fabricantes de camiones. Permite aumentar la capacidad de carga del vehículo y su peso bruto vehicular, resguardando la legislación vigente. Sus soportes de anclaje fabricados en una sola pieza, con refuerzos internos, aseguran su durabilidad ante las más altas exigencias.

13.000 kg
CAPACIDAD TÉCNICA

2 + 2
BOLSAS DE AIRE

Cabina
MANDO Y REGULACIÓN

Europea
APERNADURA DE LLANTAS

01 Especificaciones



- Sistema de suspensión neumática compuesto por bolsas de aire (x2) para el funcionamiento de la suspensión y bolsas de aire (x2) para el levante del componente.
- Mando de activación y regulación de presión desde la cabina.
- Maza del eje para apernadura de llantas europeas.
- Capacidad técnica del conjunto de 13.000 kg.

Fotografía referencial. Geoprospec S.A. se reserva el derecho de realizar cambios sin previo aviso.