EQUIPOS GANCHO

Dalby XHM3.16

Polibrazo de gancho con pluma telescópica / Catálogo técnico



16 t

Capacidad de carga

280 bar

Presión de trabajo

4.500–6.800 mm

Largo de contenedor*

Dalby XHM3.16 Polibrazo de gancho con pluma telescópica

Fotografía referencial. Geoprospec S.A. se reserva el derecho de realizar cambios sin previo aviso.

FICHA TÉCNICA

Polibrazo de gancho con pluma telescópica

Dalby XHM3.16

16 t

Equipo de gancho con pluma telescópica que permite manipular y transportar contenedores, plataformas y equipos de distintas longitudes, volúmenes y tonelajes, transformando el camión chasis cabina en un equipo multipropósito.

16 t	280 bar	1.790 kg	50°
CAPACIDAD DE CARGA	PRESIÓN DE TRABAJO	PESO	ÁNGULO MÁXIMO DE VUELCO

01 Dimensiones

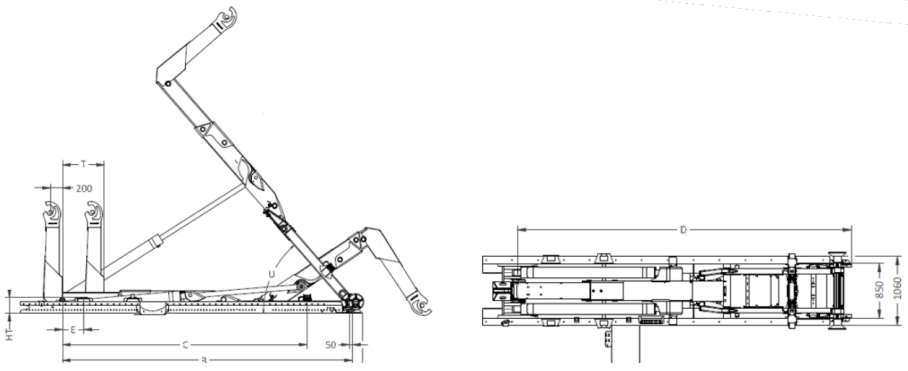

COTAS / MM	
Longitud exterior del brazo (A)	5.840
Longitud útil del brazo (B)	5.350
Posición del seguro (C)	4.290
Posición del travesaño (D)	5.260
Posición del gancho delantero (E)	630
Ángulo máximo de vuelco (U)	50°
Carrera de la corredera (T)	1.300
Altura de los soportes (HT)	230

02 Especificaciones técnicas

ESPECIFICACIÓN / VALOR	
Capacidad de carga	16 toneladas
Largo de contenedor (mín. – máx.)	4.500 – 6.800 mm*
Altura del gancho	1.570 mm – 1.420 mm**
Peso	1.790 kg
Presión de trabajo	280 bar

*Sujeto a centros de gravedad y longitudes. **Configuración opcional.

03 Equipamiento

ESTÁNDAR

- Depósito hidráulico de 118 L.
- Rodillo estabilizador.
- Parachoques trasero.
- Barras antiempotramiento.

OPCIONAL

- Tercera línea hidráulica.
- Parada de emergencia.
- Pisaderas laterales.
- Alarma de retroceso.
- Tapabarros.
- Caja de herramientas.

Fotografía referencial. Geoprospec S.A. se reserva el derecho de realizar cambios sin previo aviso.