BARREDORAS VIALES

CityWay 6 m³

Barredora vial de aspiración sobre camión / Catálogo técnico



6,5 m³

Volumen de la tolva

2.450 mm

Ancho de barrido

36.750 m²/h

Capacidad de barrido

CityWay 6 m³	Barredora vial de aspiración sobre camión

Fotografía referencial. Geoprospec S.A. se reserva el derecho de realizar cambios sin previo aviso.

FICHA TÉCNICA

6,5 m³

Barredora vial de aspiración sobre camión

CityWay 6 m³

Barredora vial de aspiración integrada sobre camión, con motor auxiliar independiente para la superestructura, tolva de 6,5 m³ y tanque de agua de acero inoxidable integrado. Diseñada para barrido urbano de alto rendimiento, con controles completos desde la cabina.

6,5 m³
VOLUMEN DE TOLVA

2.450 mm
ANCHO DE BARRIDO

36.750 m²/h
CAPACIDAD DE BARRIDO

121 hp
MOTOR AUXILIAR

01 Capacidades y barrido

CAPACIDADES	
Volumen de la tolva	6,5 m³
Volumen de carga	6 m³
Capacidad de carga	3–4 t (según chasis)
Tanque de agua	1.800 L, acero inox. AISI 304
Depósito hidráulico	75 L

ANCHOS Y BARRIDO	
Boquilla de succión	750 mm
Ancho de barrido	2.450 mm
Velocidad de barrido	0 – 15 km/h
Capacidad de barrido	36.750 m²/h
Manguera de succión	Ø 250 mm

02 Motor y ventilador

MOTOR AUXILIAR	
Marca – modelo	Perkins diésel, 3,6 L, 4 cil.
Potencia	121 hp / 90 kW @ 2.400 rpm
Torque	500 Nm @ 1.550 rpm
Emisiones	EU Stage V
Régimen de trabajo	1.550 – 1.750 rpm

VENTILADOR DE ASPIRACIÓN	
Tipo	Servicio pesado, balanceado
Álabes	Resistentes a la corrosión
Velocidad	2.700 – 3.400 rpm
Transmisión	Convertidor de par o embrague
Relación	1,8 : 1

03 Información general

GENERAL	
Chasis requerido	Mínimo 15 t
Distancia entre ejes	3.600 – 3.900 mm (4×2)
Ángulo de descarga	50° ± 5°
Apertura de puerta	90° ± 5°
Filtro de malla	1,1 m²
Bomba hidráulica	16,8 cc/rev
Tolva	Acero plano soldado (inox. opcional)

EQUIPOS DE BARRIDO	
Cepillo lateral	Ø 450 mm · 200 rpm, motor hidráulico
Cepillo intermedio	Ø 400 × 1.300 mm · 160 rpm

Fotografía referencial. Geoprospec S.A. se reserva el derecho de realizar cambios sin previo aviso.

Barredora vial de aspiración sobre camión

CityWay 6 m³

04 Dimensiones (mm)

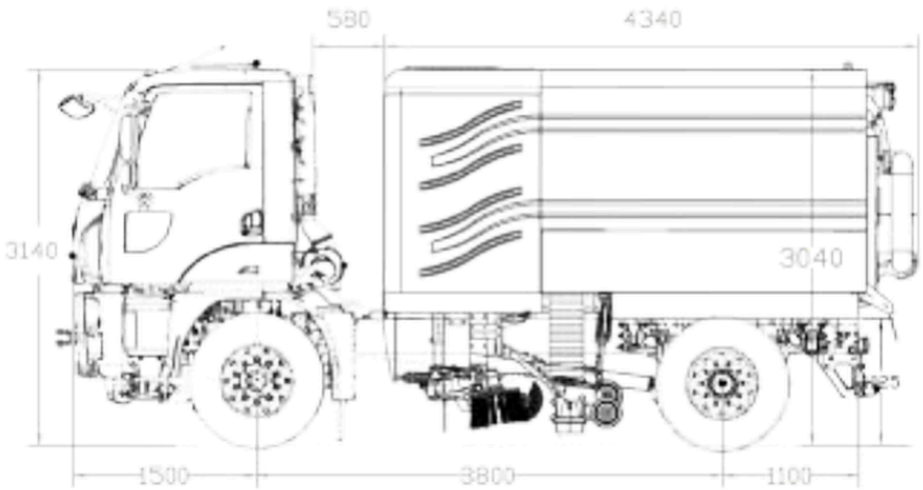

Vista lateral

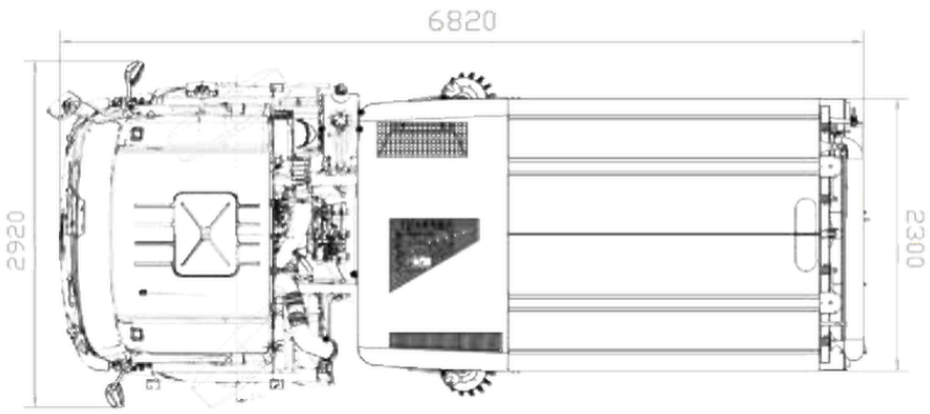

Vista en planta

05 Panel de control y opcionales

PANEL DE CONTROL

- Alarma acústica de tolva levantada.
- Horómetro del motor auxiliar.
- Indicador de temperatura del motor.
- Cuentarrevoluciones del motor.
- Sistema de cámaras.
- Aviso de bajo nivel de agua.

OPCIONAL

- Manguera de succión trasera de 5 m.
- Velocidad regulable de los cepillos laterales.
- Aspiración y barrido simultáneos por ambas bocas (ancho de 3.500 mm).
- Revestimiento interior de la tolva.
- Posicionamiento de cepillos laterales desde la cabina.
- Lavado a alta presión (20 L / 100 bar).
- Lavado de calzada en el parachoques delantero.
- Depósito de agua adicional en AISI 304.
- Imán recolector.

Las especificaciones pueden variar según el chasis seleccionado.

Fotografía referencial. Geoprospec S.A. se reserva el derecho de realizar cambios sin previo aviso.